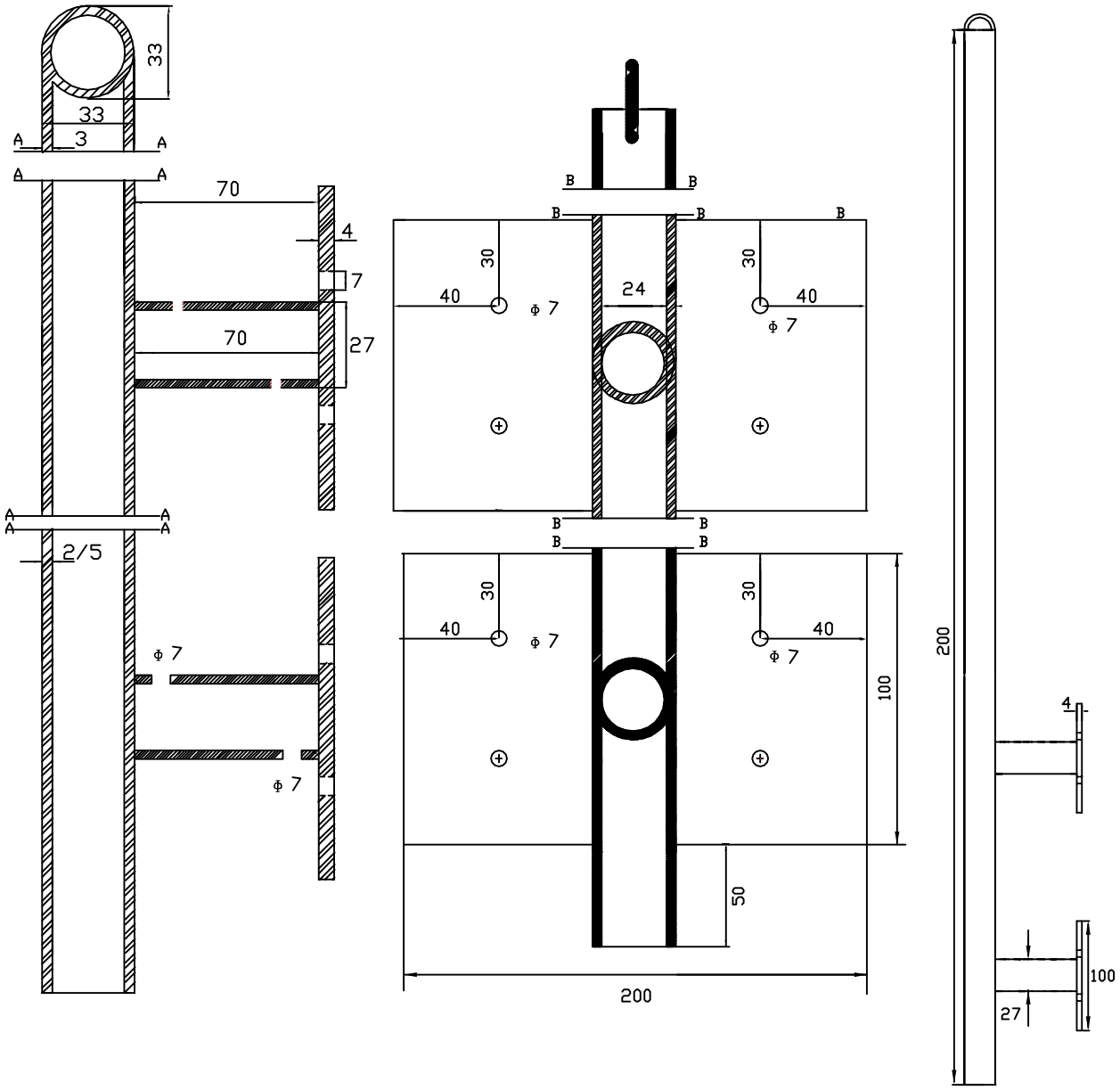

توضیحات

۱- اندازه ها بر حسب میلیمتر می باشد.

۲- ضخامت لوله از ۲٫۵ میلیمتر کمتر نباشد.

۳ـ میلگردهای مصرفی می باید عاج دار باشد.

۴- قطر خارجی لوله(یک اینچ) از ۳۲ میلیمترکمتر نباشد.

۵- نوع پوشش گالوانیزه گرم با ضخامت حداقل ۸۵ میکرون میباشد.

شرکت توزیع نیروی برق خراسان جنوبی	دفتـــر مهندسی و نظارت	تاییدکنندگان(اعضاء کمیسیون فنی)
		هادی منصوریان
لوله نگهدارنده کابل سر درب ۲ متـــری شهری	طراحی‌وترسیم: محسن زاده	علی رضا قاسمی پور
	کنترل : علی رضا قاسمی پور	ابولحسن عرفی
	تصویب : ضامن	محمد رضا محسن زاده
شماره استاندارد:	تاریخ ۹۳/۵/۱۱	سید علیرضا یوسفی

PDF created with pdfFactory Pro trial version www.pdffactory.com