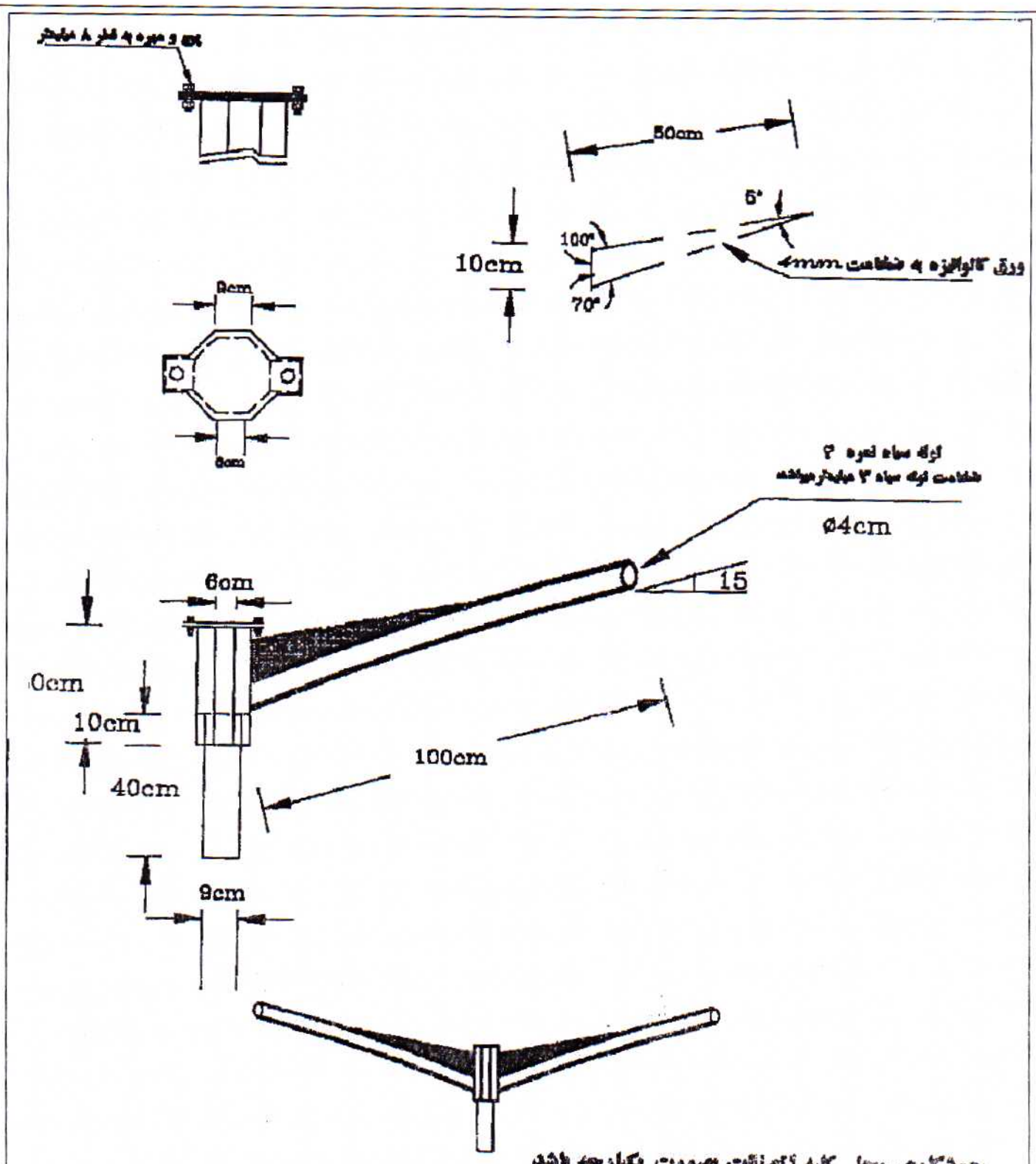

جوشکاری محل کلیه اتصالات بصورت یکپارچه باشد

جوشکاری بازو هم از بیرون و هم از داخل باشد

نوع پوشش گالوانیزه گرم با ضخامت حداقل ۸۵ میکرون

شرکت توزیع نیروی برق استان خراسان رضوی	مشخصات فنی بازو چراغ پایه های منشوری I متری				
	کار گروه تدوین مشخصات فنی (دستورالعمل شماره 12W14)				
شماره ویرایش: ۰۱	تهیه کننده:	کنترل کننده:	تایید کننده:	تصویب کننده:	
تاریخ ویرایش: ۱۳۹۳/۱۰/۰۸	کارشناس مسئول استانداردها	نماینده کمیته فنی و بازرگانی	دفتر مهندسی و مطالعات شبکه	معاونت مهندسی و برنامه ریزی	
شماره شیت: ۱					
تعداد کل شیت ها: ۴					